DISTRIBUZIONE GENERALE ESTERNA

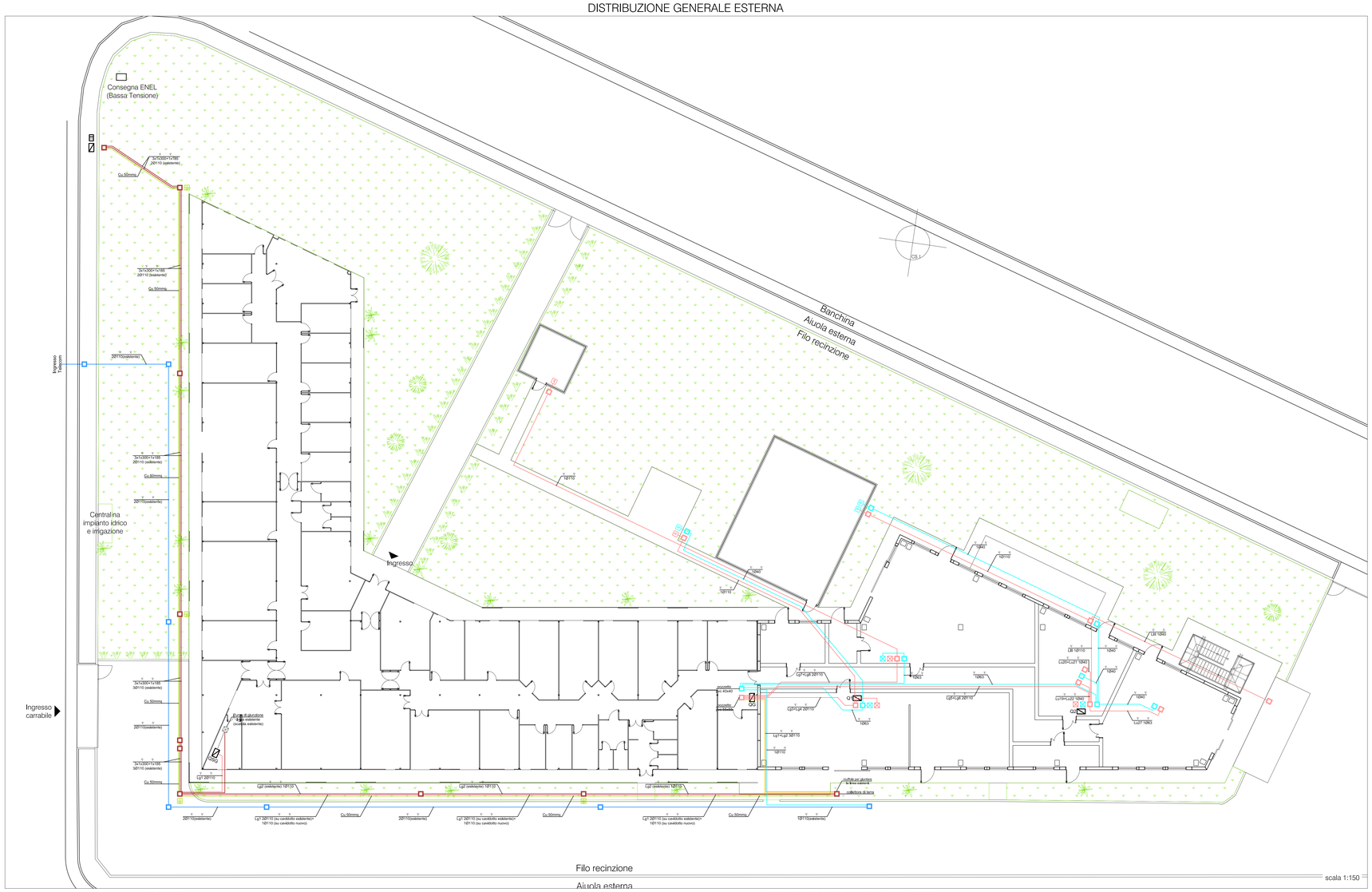

PARTICOLARE COLLETTORE DI TERRA

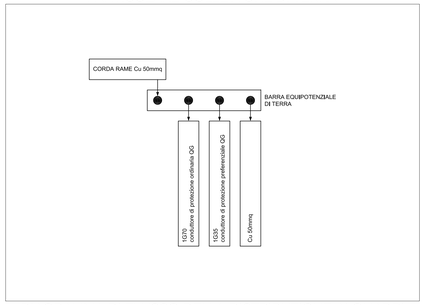

DIAGRAMMA DI FLUSSO DELLA DISTRIBUZIONE AI QUADRI

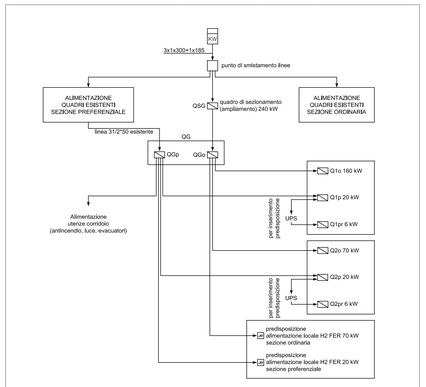

KWH	CONTATORE ENEL	
QSG	QUADRO DI SEZIONAMENTO GENERALE	
QG	QUADRO GENERALE	
QGo	QUADRO GENERALE - sezione ordinaria	
QGp	QUADRO GENERALE - sezione preferenziale	
Q1	QUADRO LABORATORIO FOTOVOLTAICO	
Q1o	QUADRO LABORATORIO FOTOVOLTAICO - sezione ordinaria	
Q1p	QUADRO LABORATORIO FOTOVOLTAICO - sezione preferenziale	
Q1pr	QUADRO LABORATORIO FOTOVOLTAICO - sezione privilegiata	
Q2	QUADRO LABORATORIO BIOMASSE	
Q2o	QUADRO LABORATORIO BIOMASSE - sezione ordinaria	
Q2p	QUADRO LABORATORIO BIOMASSE - sezione preferenziale	
Q2pr	QUADRO LABORATORIO BIOMASSE - sezione privilegiata	

LEGENDA

KWH	CONTATORE ENEL		CORDA NUDA Cu 50mmq ESISTENTE
	QUADRO		CORDA NUDA Cu 50mmq IN PROGETTO
	POZZETTO PVC (circuiti corrente 30x30 / circuiti ausiliari 20x20)		CANALA (esistente)
	DISPERSORE DI TERRA VERTICALE (esistente)		CANALA DOPPIO SCOMPARTO (150+50) 200x75 IP40
	SCATOLA DI DERIVAZIONE		CONDUTTURA CIRCUITI CORRENTE ESISTENTE
	CONDUTTURA DISCENDENTE		CONDUTTURA CIRCUITI CORRENTE IN PROGETTO
PD	PREDISPOSIZIONE		CONDUTTURA CIRCUITI AUSILIARI ESISTENTE
			CONDUTTURA CIRCUITI AUSILIARI IN PROGETTO

LINEE

Nome Linea	Descrizione linea	Formazione linea		Tipo Cavo		Tipo Posa
		dorsale	derivazione	dorsale	derivazione	
Lg1	Alimentazione QG - sezione ordinaria	2(3x1x150) + 1N150	/	FG7R	/	interrata
Lg2	Alimentazione QG - sezione preferenz. (esistente)	3(1x50	/	FG7R	/	interrata
Lg3	Alimentazione Q1 - sezione ordinaria	3x1x150 + 1N95 + 1G95	/	FG7R	/	interrata
Lg4	Alimentazione Q1 - sezione preferenziale	5G16	/	FG7R	/	interrata
Lg5	Alimentazione Q2 - sezione ordinaria	3x1x50 + 1N35 + 1G35	/	FG7R	/	interrata
Lg6	Alimentazione Q2 - sezione preferenziale	5G16	/	FG7R	/	interrata
Lg7	Alimentaz.predisp. Q laboratorio H2 - sez. ordinaria	3x1x50 + 1N35 + 1G35	/	FG7R	/	interrata
Lg8	Alimentaz.predisp. Q laboratorio H2 - sez. preferenz.	5G16	/	FG7R	/	interrata

LINEE "QG"

Nome Linea	Descrizione linea	Formazione linea		Tipo Cavo		Tipo Posa
		dorsale	derivazione	dorsale	derivazione	
Lem1	Linea luce emergenza corridoio	3x1x2,5	3x1x1,5	N07VK	N07VK	incassata
Ll2	Linea luce corridoio	3x1x2,5	3x1x1,5	N07VK	N07VK	incassata
Lp1	Alimentazione prese corridoio	3x1x4	3x1x2,5	N07VK	N07VK	incassata
Lpc1	Alimentazione pompa di calore 1 - corridoio	3x1x4	/	N07VK	/	incassata
Lpc2	Alimentazione pompa di calore 2 - corridoio	2x1x1,5	/	N07VK	/	incassata
LpuF1	Linea comando pulsanti luce	2x1x1,5	/	N07VK	/	incassata

LINEE "Q1"

Nome Linea	Descrizione linea	Formazione linea		Tipo Cavo		Tipo Posa
		dorsale	derivazione	dorsale	derivazione	
Lem5	Linea luce emergenza laboratorio FV piccolo	3x1x2,5	3x1x1,5	N07VK	N07VK	incassata
Ll6	Linea luce laboratorio FV piccolo	3x1x2,5	3x1x1,5	N07VK	N07VK	incassata
Lp3	Alimentazione PDL1 - laboratorio FV piccolo	3x1x4	3x1x2,5	N07VK	N07VK	incassata
Lp5	Alimentaz.toretta a pavimento - PDL1 - laboratorio FV 2	3x1x4	3x1x2,5	N07VK	N07VK	incassata
Lp6	Alimentazione PDL2 laboratorio FV piccolo	3x1x4	3x1x2,5	N07VK	N07VK	incassata
Lpc8	Alimentazione pompa di calore laboratorio FV piccolo	3x1x2,5	/	N07VK	/	incassata

LINEE "Q2"

Nome Linea	Descrizione linea	Formazione linea		Tipo Cavo		Tipo Posa
		dorsale	derivazione	dorsale	derivazione	
Ll8	Linea luce 2 lab.biomasse + luce esterna - imp.pirolitico	3G2,5	3x1x1,5	FG7R	N07VK	in canala / a vista
Lu27	Alimentazione impianto pirolitico	5G16	/	FG7R	/	interrata

DISTRIBUZIONE GENERALE INTERNA

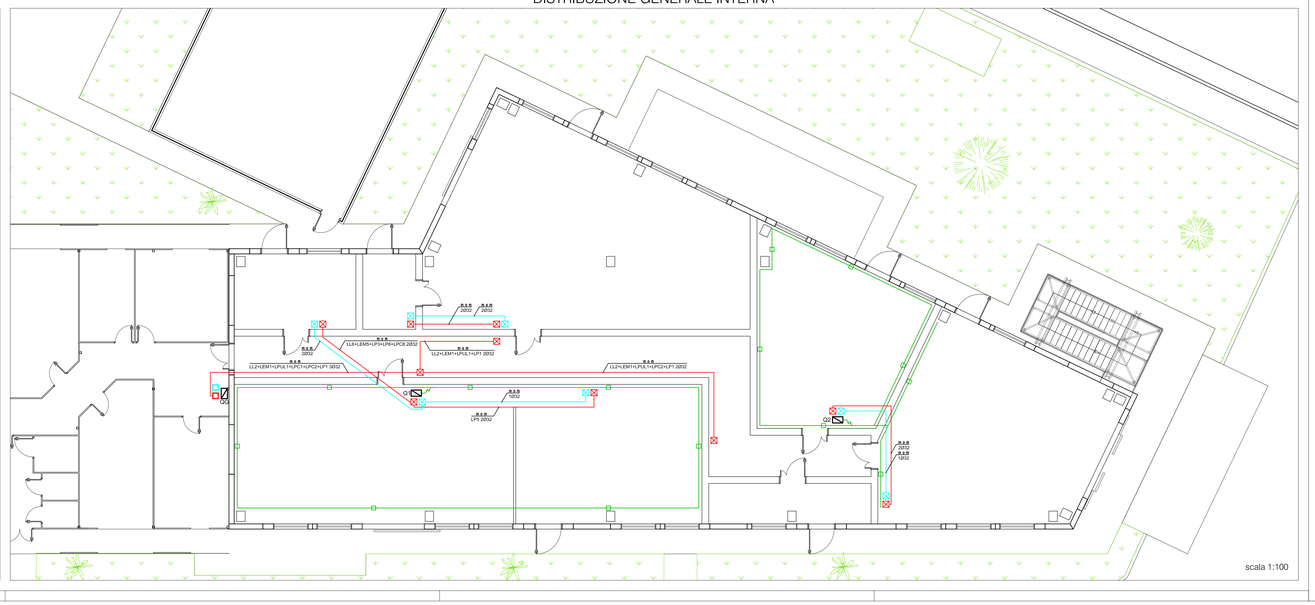

SARDEGNA RICERCHE

COMUNE DI UTA

REALIZZAZIONE DEI LABORATORI DEL "CLUSTER TECNOLOGICO ENERGIE RINNOVABILI" PRESSO LA SEDE DEL CRS4 A MACCHIAREDDU

PROGETTO ESECUTIVO

REV.	DATA	DESCRIZIONE	REDATTO	VERIFICATO	APPROVATO
0	Settembre 2010	Emissione	A. De Luca	A. Tanca	A. Tanca
1					
2					
3					

GRUPPO DI LAVORO:
Ing. Maria Laura Massa
Geom. Andrea De Luca

TITOLO:
ELABORATI GRAFICI
IMPIANTO ELETTRICO
DISTRIBUZIONE GENERALE

TAVOLA N°: G.10

SCALA: Varie

Commessa: A005EP02.MAC

Sottocommessa: A005D09.MAC

Studio di Ingegneria Ing. ALESSANDRO TANCA
VIA TRIESTE 151 - 09045 QUARTU S.E.
TEL. 070/854146 - e-mail: ingtanca@libero.it

IL RESPONSABILE DEL PROCEDIMENTO:

IL RESPONSABILE DELLA COMMESSA:
DOTT. ING. ALESSANDRO TANCA