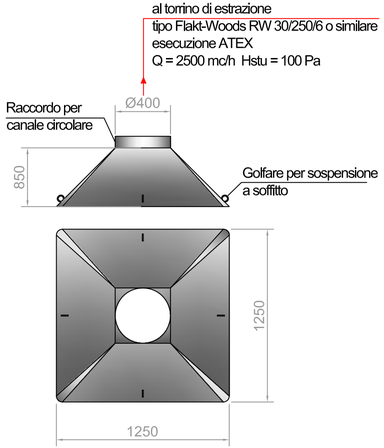

CAPPA PER AERAZIONE GENERATORE DI POTENZA

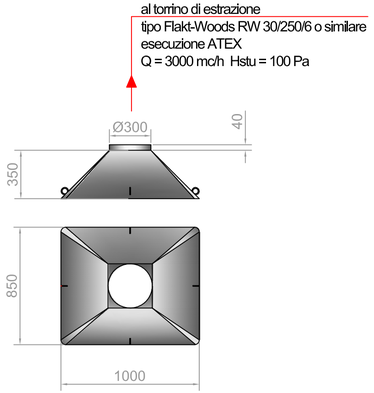

CAPPA PER GENERATORE DI IDROGENO

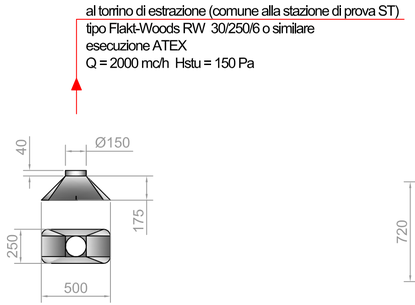

CAPPA PER STACK

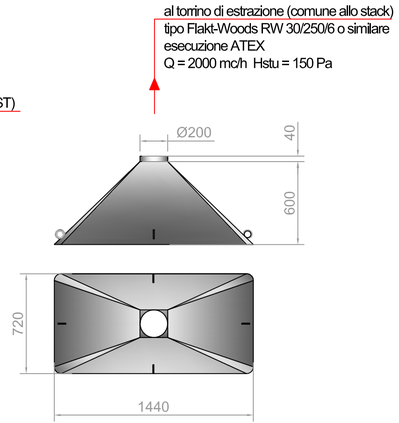

CAPPA PER STAZIONE DI PROVA ST

materiale: lamiera acciaio inox AISI 316L

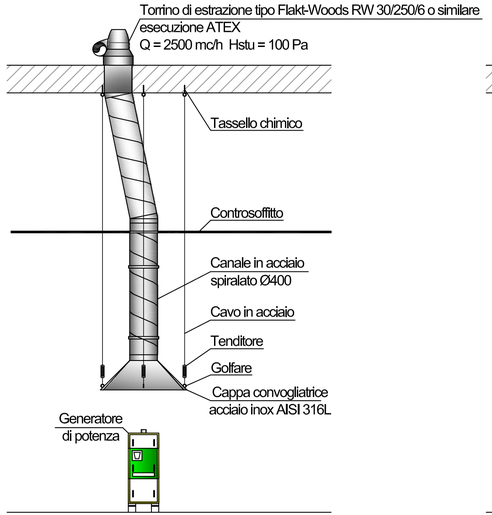

PROSPETTO FRONTALE

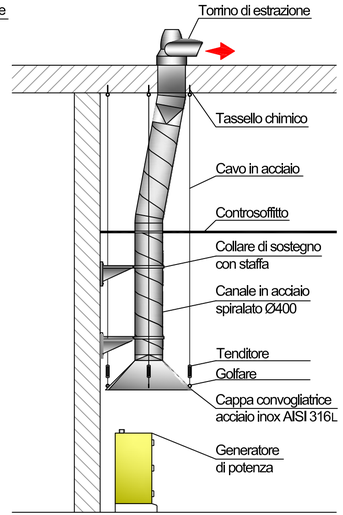

PROSPETTO LATERALE

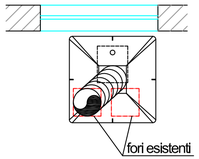

PIANTA

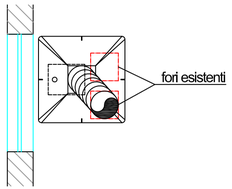

PIANTA

PARTICOLARE CAPPA PER GENERATORE DI POTENZA

ST	Stazione di test per celle a combustibile PEMFC con PC e potenziostato
CODICE	DESCRIZIONE

PROGETTO

IMPIANTI E OPERE DI COMPLETAMENTO DEL LABORATORIO TECNOLOGIE SOLARI A CONCENTRAZIONE E IDROGENO DA FER E DEI LABORATORI BIOMASSE
presso la sede del "*Cluster Tecnologico Energie Rinnovabili*"
VI strada Ovest, Macchiareddu, Comune di Uta

PROGETTO ESECUTIVO

COMMITTENTE
SARDEGNA RICERCHE

IMPRESA

OGGETTO
PARTICOLARI - CAPPA PER GENERATORE DI POTENZA, PER STACK, PER GENERATORE DI IDROGENO, PER STAZIONE DI PROVA ST

PROGETTISTA

ORDINE INGEGNERI PROVINCIA CAGLIARI
N. 1586 Dr. Ing. FRANCO PES

COLLABORATRICE Ing. Alice Marongiu

TAVOLA
CL/A_5

FILE: SARDEGNA RICERCHE/ESECUTIVO/CLIMATIZZ.

SCALA

DATA Gennaio 2014

ING. FRANCO PES
STUDIO : Via Petrarca n. 20, Cagliari - tel. 070/48.83.33
e.mail: pes.franco@gmail.com