## Specifiche addolcitore

| | |
|---|---|
| Portata nominale | 2 mc/h |
| Portata di punta massima | 2.2 mc/h |
| Perdita di carico alla portata nominale | 1.1 bar |
| Capacità ciclica massima | 90 °f x mc |
| Raccordi | Ø1" |

## Specifiche filtro

| | |
|---|---|
| Portata nominale | 3.5 mc/h |
| Perdita di carico alla portata nominale | 0.2 bar |
| Pressione massima | 6 bar |
| Capacità filtrante | 90 um |
| Raccordi | Ø1" |

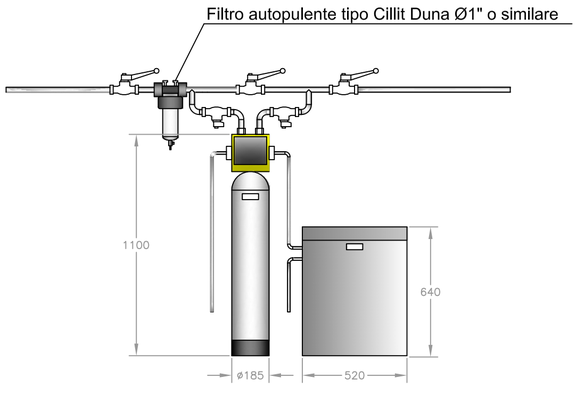


ADDOLCITORE tipo Cillit Neckar 58 NT o similare

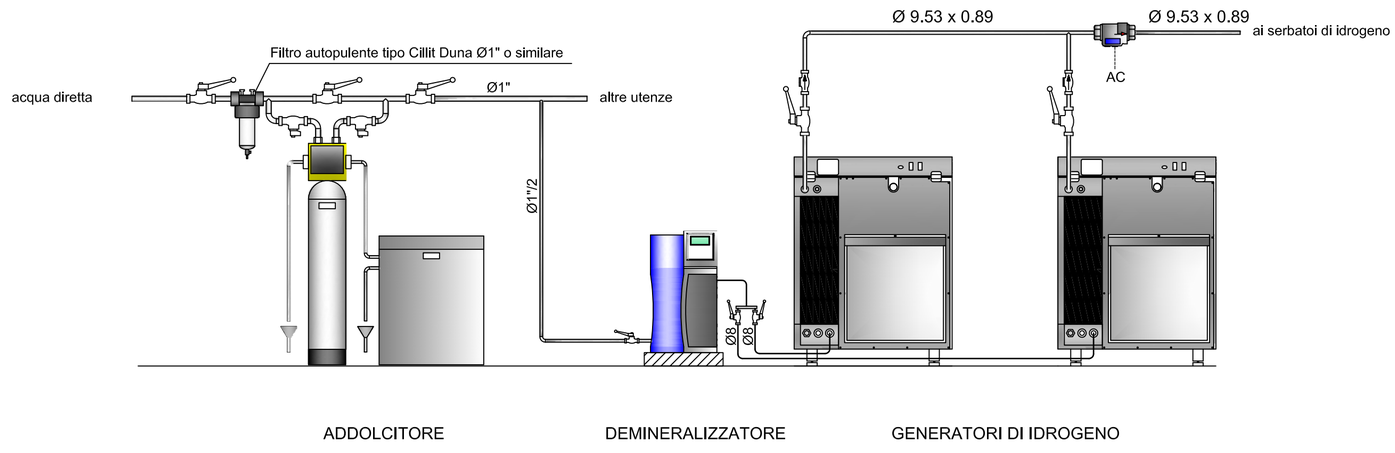


SCHEMA DI MONTAGGIO

## Specifiche acqua di alimentazione

Acqua di rete potabile, addolcita, durezza stabilizzata

| | |
|---|---|
| Condicibilità (uS/cm) | <1500 |
| Concentrazione di cloro non legato mg/l | <0.30 |
| Intervallo di PH | da 4 a 11 |
| Temperatura dell'acqua in ingresso (°C) | da 2 a 35 |
| Pressione (bar) | da 2 a 6 |

## Specifiche demineralizzatore

| | |
|---|---|
| Capacità di produzione a 25 °C (l/h) | 3 |
| Resistività a 25°C (M□cm) | 15-10 |
| Condicibilità (uS/cm) | 0.067-0.10 |
| Carbonio Organico Totale TOC-ppb | <0.30 |
| % Rimozione batterie particolati | 99 |
| % Rimozione silicati | >99.9 |
| Alimentazione elettrica | 240 Vca/50 Hz |
| Potenza assorbita (W) | 80 |

VISTA ANTERIORE

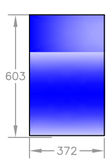


VISTA LATERALE

DEMINERALIZZATORE tipo Barnstead
Paciffic TI 3 l/hl o similare

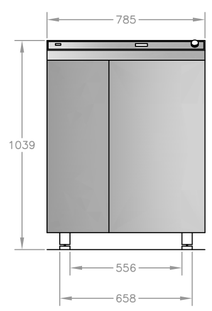


VISTA ANTERIORE

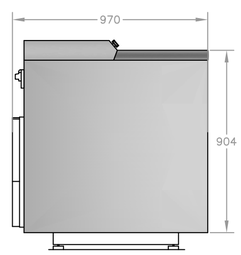


VISTA LATERALE

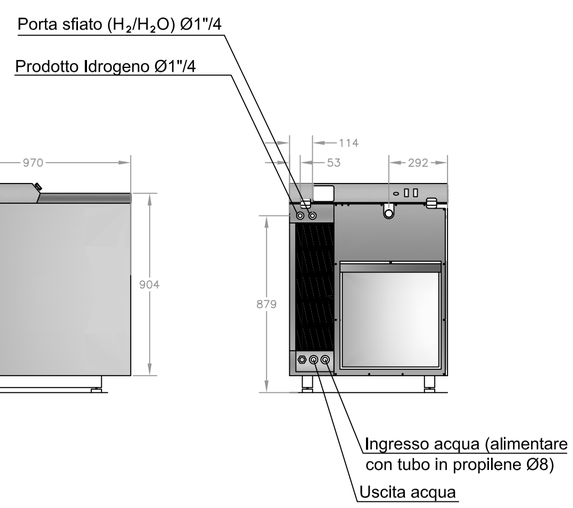


VISTA POSTERIORE

GENERATORI DI IDROGENO
(IN DOTAZIONE)

| | |
|---|---|
| AC | Linea area compressa a partire dal serbatoio di accumulo in possesso del laboratorio biomasse per l'attivazione delle valvole nc d'intercettazione ad azionamento pneumatico |
| AC | Valvola pneumatica VP, distributore monostabile NC 2/2 |
| | Valvola di non ritorno |
| | Valvola di intercettazione a sfera con maniglia a farfalla |
| | Valvola di intercettazione a sfera con maniglia |
| CODICE | DESCRIZIONE |

PROGETTO

IMPIANTI E OPERE DI COMPLETAMENTO DEL LABORATORIO TECNOLOGIE SOLARI A CONCENTRAZIONE E IDROGENO DA FER E DEI LABORATORI BIOMASSE
presso la sede del "*Cluster Tecnologico Energie Rinnovabili*"
VI strada Ovest, Macchiareddu, Comune di Uta

PROGETTO ESECUTIVO

COMMITTENTE
SARDEGNA RICERCHE

IMPRESA

OGGETTO
PARTICOLARI - GENERATORI D'IDROGENO
COLLEGAMENTO AL DEMINERALIZZATORE

PROGETTISTA

ORDINE INGEGNERI PROVINCIA CAGLIARI
N. 1586 Dr. Ing. FRANCO PES

COLLABORATRICE Ing. Alice Marongiu

TAVOLA
GAS_10

FILE: SARDEGNA RICERCHE/ESECUTIVO/GAS

SCALA

DATA Gennaio 2014


ING. FRANCO PES

STUDIO : Via Petrarca n. 20, Cagliari - tel. 070/48.83.33
e.mail: pes.franco@gmail.com