CR	CENTRALE DI RIVELAZIONE analogica a 2 loop, in conformità con le normative EN54-2 e 4, tipo NOTIFIER AM2000N (CEI350) o similare, completa di n.2 batterie 12V 17-18Ah tipo NOTIFIER BAT-02 (FIRE) o similare
DR	Terminale con display retroilluminato 8 righe a 40 caratteri per allarmi tecnologici/gas, tipo NOTIFIER LCD6000T o similare
MCA	Modulo ingresso/uscita per interfacciamento tra centrale di rivelazione analogica e terminale per allarmi tecnologici/gas, tipo NOTIFIER CMA11 o similare
US	Unità periferica autonoma per il comando di dell'impianto di spegnimento automatico ad Aerosol a servizio degli armadi batterie, tipo NOTIFIER UDS-3N o similare, completa di n.2 batterie 12V 7Ah tipo NOTIFIER BAT-05 (FIRE) o similare
RF	Rivelatore analogico ottico di fumo con isolatore, certificato EN54-7, Grado di protezione IP 43, tipo NOTIFIER NFXI-OPT o similare, completo di base bianca standard per rivelatori analogici serie AP, tipo NOTIFIER B501AP o similare
RT	Rivelatore analogico termovelocimetrico con isolatore, certificato EN54-5, Grado di protezione IP 43, completo di base bianca standard per rivelatori analogici serie AP, tipo NOTIFIER B501AP o similare (per armadi batterie)
CAC	Camera di analisi per condotte tipo NOTIFIER DNRE o similare, completa rivelatore analogico ottico di fumo con isolatore, tipo NOTIFIER NFXI-OPT o similare, con base bianca standard, e tubo di campionamento cm.45 tipo NOTIFIER DST 1.5 o similare (per canali UTA)
RH_2	RIVELATORE DI IDROGENO in contenitore EEx-d, tipo NOTIFIER VGS.AD-H2 o similare
RO_2-	RIVELATORE DI SOTTOOSSIGENAZIONE in contenitore antipolvere, tipo NOTIFIER VGS.DU-O2 o similare
RO_2+	RIVELATORE DI IPEROSSIGENAZIONE in contenitore antipolvere, tipo NOTIFIER VGS.DU-O2 o similare
RH_2S	RIVELATORE DI IDROGENO SOLFORATO in contenitore antipolvere, con cella elettrochimica 0-50 ppm, tipo NOTIFIER VGS.DU-H2S o similare (2 per armadi batterie e 1 per il laboratorio)
RNH_3	RIVELATORE DI AMMONIACA in contenitore antipolvere, con cella elettrochimica 0-200 ppm, NOTIFIER VGS.DU-NH o similare
RCO	RIVELATORE DI OSSIDO DI CARBONIO in contenitore antipolvere, con cella elettrochimica 0-500 ppm, tipo NOTIFIER VGS.DU-COE o similare
IN1	Interfaccia per max 4 sensori completa di contenitore, compatibile con la centrale di rivelazione analogica, tipo NOTIFIER IIG4N o similare.
AS	Alimentatore supplementare con batterie ermetiche al piombo, in scatola di contenimento, 24V 4+1A, certificato EN 54-14, tipo NOTIFIER ALI-25-EN o similare, completa di n.2 batterie 12V 17-18 Ah tipo NOTIFIER BAT-02 (FIRE) o similare
IN2	Interfaccia tra display rivelazione gas e centrale rivelazione fumi, tipo NOTIFIER MMA1-I o similare, completa di n.2 batterie12V 17-18Ah tipo NOTIFIER BAT-02 (FIRE) o similare
PA.AI	Pannello ottico/acustico, con cassonetto luminoso in materiali non combustibili (ABS o V0) e non propagatori di fiamma, schermi e diciture in PMMA ad infiammabilità lenta, dicitura "allarme incendio", tipo NOTIFIER PAN1-EN o similare
PA.VE	Pannello ottico/acustico, tipo NOTIFIER PAN1-EN o similare, con cassonetto luminoso in materiali non combustibili (ABS o V0) e non propagatori di fiamma, schermi e diciture in PMMA ad infiammabilità lenta, compresa pellicola in policarbonato con scritta "vietato entrare" tipo NOTIFIER P-VE o similare, e contenitore IP 55 tipo NOTIFIER KIT-IP55 o similare
PA.EL	Pannello ottico/acustico, tipo NOTIFIER PAN1-EN o similare, con cassonetto luminoso in materiali non combustibili (ABS o V0) e non propagatori di fiamma, schermi e diciture in PMMA ad infiammabilità lenta, compresa pellicola in policarbonato con scritta "evacuare il locale" tipo NOTIFIER P-EL o similare
PA.AG	Pannello ottico/acustico, tipo NOTIFIER PAN1-EN o similare, con cassonetto luminoso in materiali non combustibili (ABS o V0) e non propagatori di fiamma, schermi e diciture in PMMA ad infiammabilità lenta, compresa pellicola in policarbonato con scritta "allarme gas" tipo NOTIFIER P-AG o similare
MPE	Modulo indirizzato 1 uscita con isolatore, per attivazione pannelli ottico/acustici e elettrovalvola intercettazione AC, tipo NOTIFIER CMA1-I o similare
PRV	Pulsante analogico a rottura vetro indirizzato, a norma EN 54 11, tipo NOTIFIER M700KI o similare

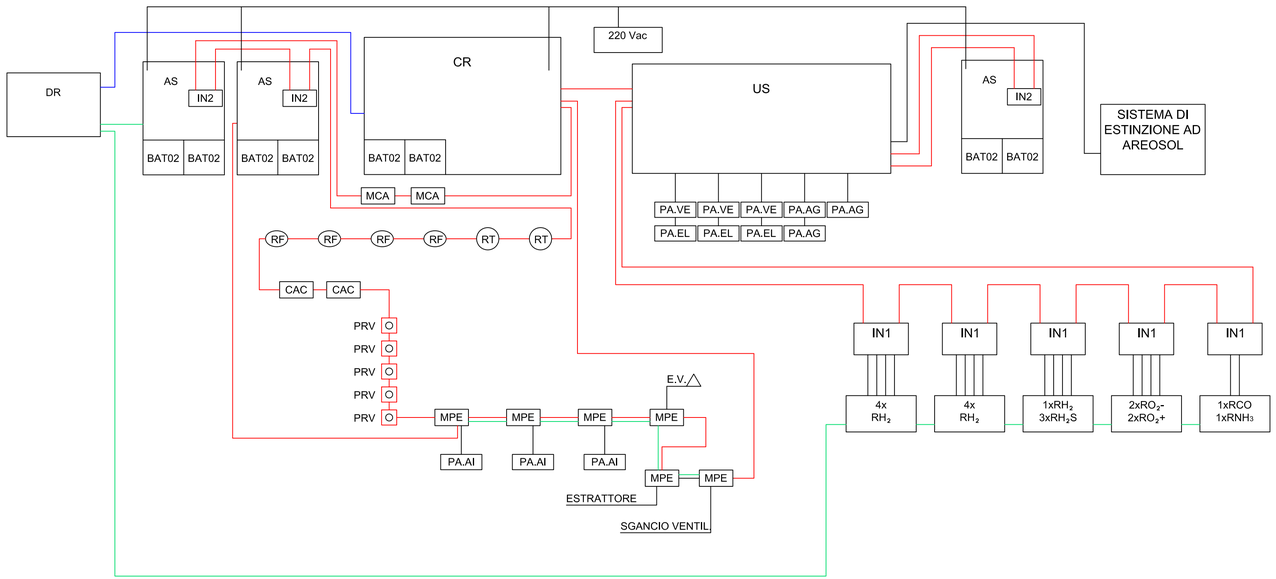

IMPIANTO DI RIVELAZIONE - SCHEMA DI PRINCIPIO

	LINEA 220 Vac
	LINEA LOOP
	LINEA 24 Vcc
	LINEA SERIALE 422
CODICE	DESCRIZIONE

PROGETTO

IMPIANTI E OPERE DI COMPLETAMENTO DEL LABORATORIO TECNOLOGIE SOLARI A CONCENTRAZIONE E IDROGENO DA FER E DEI LABORATORI BIOMASSE
presso la sede del "*Cluster Tecnologico Energie Rinnovabili*"
VI strada Ovest, Macchiareddu, Comune di Uta

PROGETTO ESECUTIVO

COMMITTENTE
SARDEGNA RICERCHE

IMPRESA

OGGETTO
LABORATORIO IDROGENO:
- SCHEMA DI PRINCIPIO IMPIANTO DI RIVELAZIONE

PROGETTISTA

ORDINE INGEGNERI PROVINCIA CAGLIARI
N. 1586 Dr. Ing. FRANCO PES

COLLABORATRICE Ing. Alice Marongiu

TAVOLA
RIV_3

FILE: SARDEGNA RICERCHE/ESECUTIVO/RIVELAZIONE

SCALA

DATA Gennaio 2014

ING. FRANCO PES
STUDIO : Via Petrarca n. 20, Cagliari - tel. 070/48.83.33
e.mail: pes.franco@gmail.com