LEGENDA

- LINEA 220 Vac
- LINEA LOOP
- LINEA 24 Vcc
- LINEA SERIALE 422

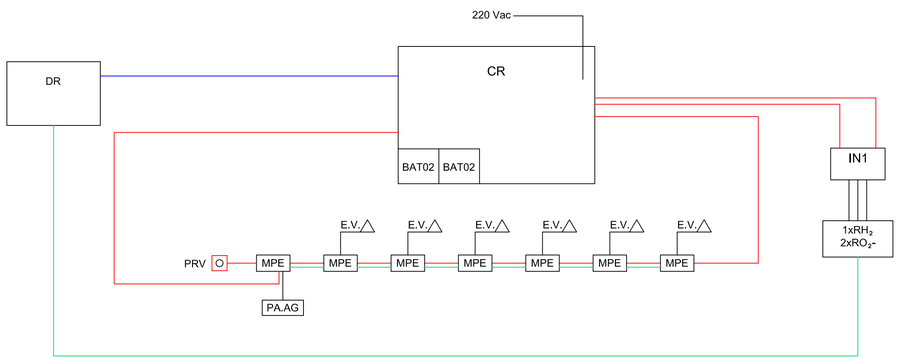

IMPIANTO DI RIVELAZIONE - SCHEMA DI PRINCIPIO

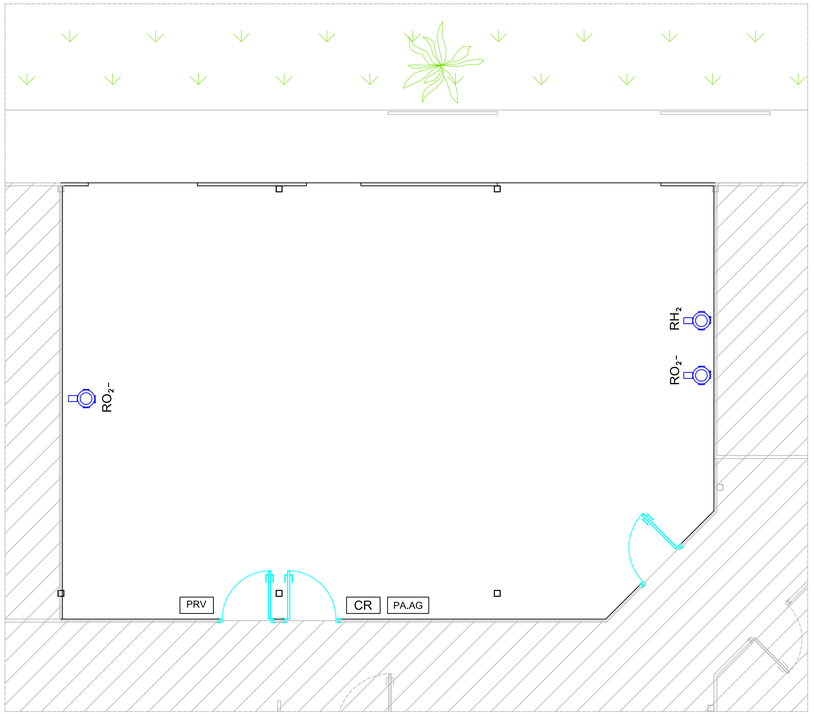

LABORATORIO BIOMASSE ESISTENTE in scala 1:50

EV	ELETTROVALVOLA a riarmo manuale per intercettazione gas
CR	CENTRALE DI RIVELAZIONE analogica a 2 loop, in conformità con le normative EN54-2 e 4, tipo NOTIFIER AM2000N (CEI350) o similare, completa di n.2 batterie 12V 17-18 Ah tipo NOTIFIER BAT-02 (FIRE) o similare
DR	Terminale con display retroilluminato 8 righe a 40 caratteri per allarmi tecnologici/gas, tipo NOTIFIER LCD6000T o similare
RH_2	RIVELATORE DI IDROGENO in contenitore EEx-d, tipo NOTIFIER VGS.AD-H2 o similare
RO_2-	RIVELATORE DI SOTTOOSSIGENAZIONE in contenitore antipolvere, tipo NOTIFIER VGS.DU-O2 o similare
PA.AG	Pannello ottico/acustico, tipo NOTIFIER PAN1-EN o similare, con cassonetto luminoso in materiali non combustibili (ABS o V0) e non propagatori di fiamma, schermi e diciture in PMMA ad infiammabilità lenta, compresa pellicola in policarbonato con scritta "allarme gas" tipo NOTIFIER P-AG o similare
PRV	Pulsante analogico a rottura vetro indirizzato, a norma EN 54 11, tipo NOTIFIER M700KI o similare
MPE	Modulo indirizzato 1 uscita con isolatore, per attivazione pannelli ottico/acustici e elettrovalvola intercettazione AC, tipo NOTIFIER CMA1-I o similare
IN1	Interfaccia per max 4 sensori completa di contenitore, compatibile con la centrale di rivelazione analogica, tipo NOTIFIER IIG4N o similare.
CODICE	DESCRIZIONE

PROGETTO

IMPIANTI E OPERE DI COMPLETAMENTO DEL LABORATORIO TECNOLOGIE SOLARI A CONCENTRAZIONE E IDROGENO DA FER E DEI LABORATORI BIOMASSE
presso la sede del "*Cluster Tecnologico Energie Rinnovabili*"
VI strada Ovest, Macchiareddu, Comune di Uta

PROGETTO ESECUTIVO

COMMITTENTE
SARDEGNA RICERCHE

IMPRESA

OGGETTO
LABORATORIO BIOMASSE ESISTENTE:
- DISTRIBUZIONE IMPIANTO DI RIVELAZIONE GAS
- SCHEMA DI PRINCIPIO

PROGETTISTA

ORDINE INGEGNERI PROVINCIA CAGLIARI
N. 1586 Dr. Ing. FRANCO PES

COLLABORATRICE Ing. Alice Marongiu

TAVOLA
RIV_5

FILE: SARDEGNA RICERCHE/ESECUTIVO/RIVELAZIONE

SCALA VARIE

DATA Gennaio 2014

ING. FRANCO PES

STUDIO : Via Petrarca n. 20, Cagliari - tel. 070/48.83.33
e.mail: pes.franco@gmail.com